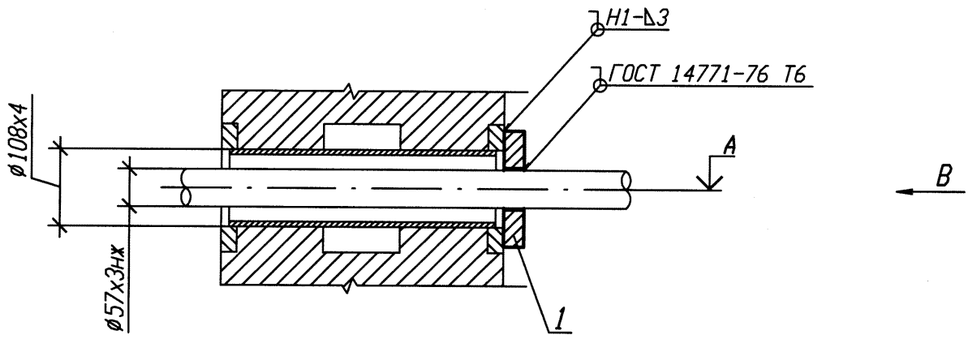

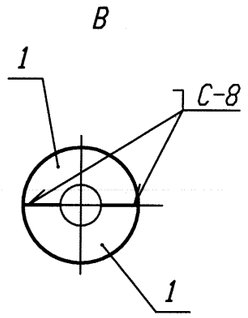

Спецификация деталей

Поз.	Обозначение	Наименование	Кол.	Материал	Масса, кг ед.	Масса, кг общ.	Приме-чание
1	10.377.06	Лист Б-ПН 4х150х75	2	08Х18Н10Т-Мзб ГОСТ 7350-77	0,23	0,46	
	ГОСТ 2246-70	Проволока		СВ-04Х19Н11Н3			
	ОСТ В 5.9374-81	Электроды		ЭА 395/9			
				Итого:			0,46

Номер опоры	Маркировка проходки	Отметка проходки, А
3TS23Y003	ОВ-352	+16,600
3TS23Y004	ОВ-352	+17,000
3TS23Y014	ОВ-343	+14,500
3TS23Y015	ОВ-343	+14,500
3TS23Y108	ОВ-344	+21,200

1 Привязку опоры смотри 3TS23Z15, 3TS23Z35, 3TS23Z19, 3TS23Z23.
2 Изготовить пять комплектов.
3 Сварку производить по ГОСТ 5264-80.

АРХИВНЫЙ ЭКЗЕМПЛЯР

Инв. N подл. | Подп. и дата | Взам. инв. N
R3.00783.1.0.11 | |

Изм.	Кол. уч.	Лист	N док.	Подп.	Дата
1	-	Зам.	102-12	-	-
Инженер		Сопиф			24.08
Пров. вед. инж.		Веренцова			24.08
Пров. нач. гр.		Жук			24.08
Н. контр		Краснояров			27.08

Инв. N подл. R3.00783.1.0.11
Лист 275

R3.TS21.3071.011.01.00.009

Ростовская АЭС Блок 3

Реакторное отделение Негерметичная часть Трубопроводы системы очистки технологических сдувок	Стадия	Лист	Листов
	Р		1
Проходка неподвижная 3TS23Y003, 3TS23Y004, 3TS23Y014, 3TS23Y015, 3TS23Y108	ОАО "НИАЭП" 2012		

Формат А3